Rydes Style Houtkachel RS 24

RS 24 HOUTKACHEL

EXCLUSIEVE LANDELIJKE HOUTKACHEL

Geproduceerd in het atelier van Rydes Style te Brugge, in de gekende originele stijl, met een eigentijdse performante verbrandingstechniek!

- Voldoet aan de strengste normen CE en Din+
- Nominaal vermogen van 7 kW (1,7 kg hout à 14% rel. vochtigheid)
- Rendement van 77% - CO 0,04% - Fijn stof 8 mg/Nm3
- Helder blijvend keramisch glas
- Enkelvoudige verbrandingsluchtregeling van de drie luchtstromen
- Kamerluchtonafhankelijk, aansluiting met de buitenlucht mogelijk
- Achter- en bovenaansluiting afvoer verbrande gassen diameter 150 mm
- Grote dichtheid door de interne asbak en de luchtdichte constructie
- Natuurlijke convectiewarmte tussen de mantel en de verbrandingskamer
- Kachel met een verticale dimensie

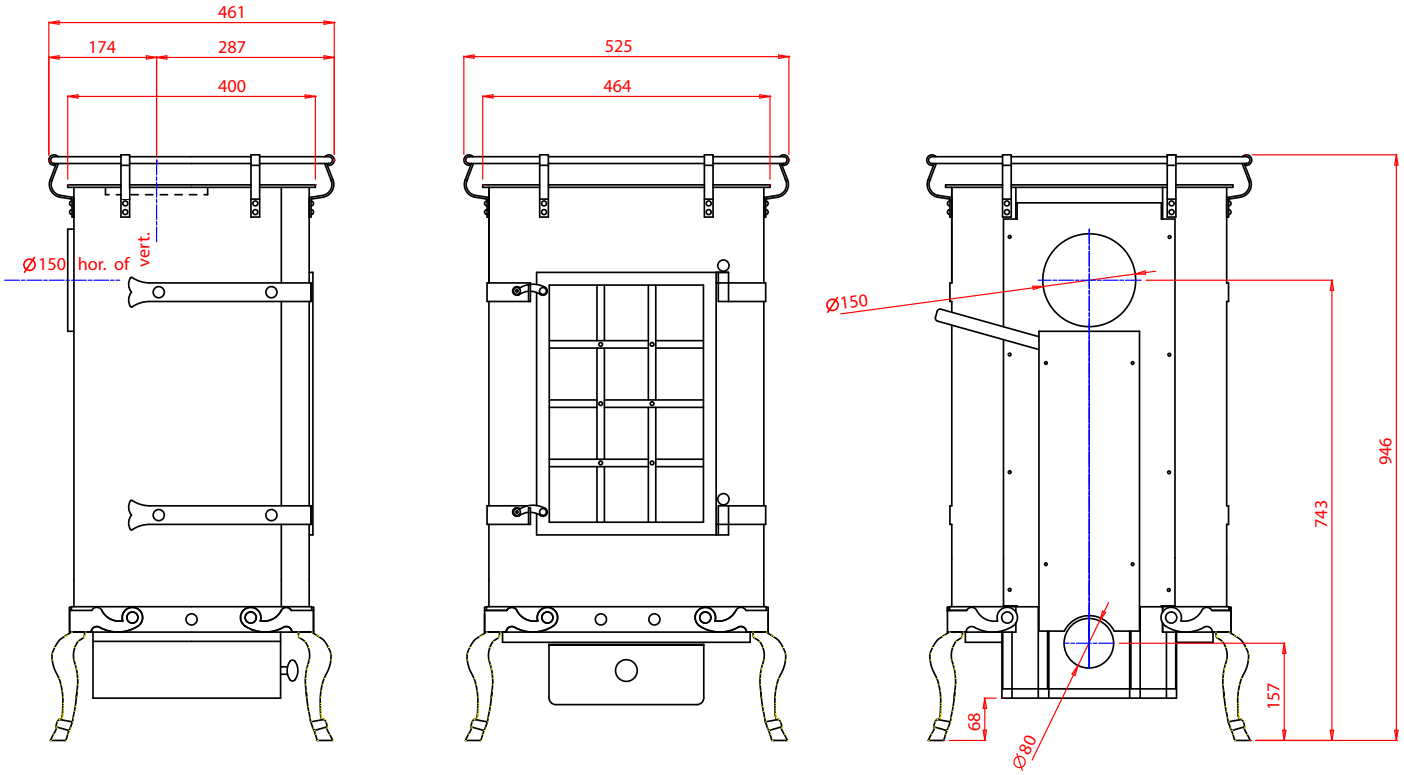

www.rydesstyle.be
info@rydesstyle.be / 050 38 60 97
Rydes Style, Gistelse Steenweg 455, 8200 Brugge

Rydes Style

RYDES STYLE

INSTALLATIEVOORSCHRIFT
EN
GEBRUIKSAANWIJZING
RS 24 HOUTKACHEL

Rydes Style bvba
Gistelse Steenweg, 455
8200 Brugge

www.rydesstyle.be

Indeling:

Voorpagina: merk, type en foto toestel…… ……..p1
Indeling + Inleiding en bijzonderheden RS24 …… p2
Garantie, transport, veiligheid en waarschuwingen……p3
Montage binnenbekleding……p4 +p5
Installatievoorschrift……p6
Algemene beschrijving van de houtkachel RS24……p7
Gebruiksaanwijzing……p8+p9+p10
Het onderhoud……p11
Technische gegevens…… p12

Inleiding en bijzonderheden RS 24

We feliciteren u met de aankoop van de ***Rydes Style*** houtkachel RS24. Dit nieuw model blijft trouw aan de landelijke stijl dat bekend is voor ons merk en tegelijk is de techniek en de werking heel eigentijds en vooruitstrevend! De RS24 voldoet aan de laatste richtlijnen en normen **EN 13240** en bovendien werd het label **DIN+** toegekend! Het stoken met hout wordt de laatste jaren totaal anders benaderd. Door het extreem hoge rendement, de lage CO-uitstoot en lage stofemissie , is het noodzakelijk dat het stookgedrag van de milieubewuste gebruikers bijgestuurd wordt. Het laag verbruik, de zuiver blijvende glasdeur, de éénknops-bediening en de mogelijkheid om kamerlucht-onafhankelijk te stoken, zijn goede argumenten om voor deze kachel te kiezen. En zoals altijd, kenmerkt een ***Rydes-Style*** zich door haar fijne afwerking en haar exclusieve uitstraling. Enkele eigenschappen op een rij:

- Zeer zuivere verbranding met helder blijvend glas: unieke glasdeur in RVS en keramisch glas.
- Vulopening vooraan met kliefhout van 25 CM (houtblokken maximum 33 CM), eenvoudig te laden: bij voorkeur 2 blokken goed plat in de gloeiende as in het midden leggen.
- Zeer hoog rendement en daardoor bijzonder zuinig in verbruik.
- Ruime kookplaat en veiligheidsbalustrade (leuning).
- Fijne luchtregeling achteraan en op een ergonomische hoogte van zowel de primaire als de secundaire lucht aan het glas en via de tertiaire gaatjes in de rug van de verbrandingskamer: dus één bedieningsknop van alle luchtstromen samen!
- Mogelijkheid om te kiezen voor de "gesloten verbranding" door aansluiting van een luchtbuis diam.80 MM . Dit zorgt voor een kamerlucht- onafhankelijke verbranding bij een geventileerde woning of bij aanwezigheid van een storende dampkap.
- Verbrandingskamer uit zwaar staal met een binnenbekleding uit chamotte én vermiculite.
- Mantel in standaard verglaasde email of behandeld met hittebestendige verf. Verschillende uitvoeringen te bekomen en volgens de voorraad bij Rydes Style.
- Keuze tussen de landelijke deur met een onderverdeling of de strakke deur zonder verdeling.
- Zeer grote DICHTHEID door een gesloten gelaste constructie . Er werd opzettelijk niet gekozen voor een schuifasbak, omdat zó het toestel verkeerd kan worden gebruikt. Er is een inwendige asbak, dat samen met de brandrooster kan worden uitgelicht.
- Keuze om het toestel verticaal of horizontaal aan te sluiten. Vraag de juiste bovenplaat. De pijpmond en het afsluitdeksel zijn eenvoudig verwisselbaar.

Garantie,transport,veiligheid en waarschuwingen.

Garantie:

De algemene wettelijke bepalingen betreffende de garantie zijn geldig: de gangbare termijn van 2 jaar. Deze garantie beperkt zich tot de herstelling of vervanging van de onderdelen die gebreken vertonen bij normaal gebruik. Fouten die optreden ten gevolge van een slechte installatie of door verkeerd gebruik of gebrek aan onderhoud, vallen ook buiten deze garantieregel. Het keramisch glas en de binnenbekleding vallen nooit onder de garantie.

Transport en verpakking:

De RS24 wordt nooit in een gesloten verpakking afgeleverd omdat de handelaar of u als gebruiker direct de kachel zou kunnen controleren op zijn afwerking. Er is wel een bescherming in pvc-folie. De verglaasde email van de mantel wordt altijd in perfecte staat afgeleverd. We raden aan om de binnenbekleding, de bovenplaat en de rooster met asbak uit uw kachel te nemen vóór het transport! Op deze manier worden de fijne gietijzeren pootjes niet teveel belast. Onoordeelkundig verplaatsen van de kachel zou kunnen leiden tot het breken van een poot…Controleer ook of het universele handgereedschap, de schraapplaat, de pook en de gebruiksaanwijzing bijgeleverd zijn!

Veiligheid en waarschuwingen:

Lees aandachtig deze handleiding en laat de installatie van uw houtkachel over aan een vakman: hij neemt de verantwoordelijkheid betreffende de juiste keuze van het rookkanaal en de toevoer van verse verbrandingslucht. Alle maatregelen ter voorkoming van CO moeten getroffen worden! De installateur moet ook met de Europese, nationale, gemeentelijke of de plaatselijke voorschriften rekening houden. Het rookkanaal van uw kachel mag alleen worden gebruikt voor de afvoer van de verbrande gassen van dit ene toestel! Indien gekozen wordt voor de open verbranding (geen aansluiting op de buitenlucht) dan moeten er een rooster voorzien worden in de buitenmuur om verse lucht binnen te laten: minimum 100 cm2!
Alle onderdelen van de kachel worden warm en waarschuw daarom kinderen op dit gevaar. Zorg ook voor voldoende afstand tussen brandbare materialen en de kachel. Globaal wordt rekening gehouden met een afstand van **20 CM** tussen de rug of de zijkanten van de kachel en de wanden. De straling uitgaand van de voorkant van de kachel kan heel hevig zijn. Hou kinderen of brandbare materialen op méér dan **1 M** afstand!
Met uitzondering van tijdens de startfase, wordt de deur van de kachel altijd gesloten gehouden. Dit is van belang voor het rendement en ook voor de veiligheid! Het gebruik van de kachel als "Open Haard" is onmogelijk omdat de deur niet mag geopend worden zolang er vlammen aanwezig zijn.. Alle metingen op de kachel zijn gebeurd met gesloten deur.
Uw kachel is ook geen afvalverbrander. De milieuwetgeving verbiedt uitdrukkelijk het verbranden van afval in huishoudelijke haarden. Het verbranden van niet geschikte brandstoffen of vloeistoffen kan aanleiding geven tot woningbrand waarbij de brandverzekering niet zal tussenkomen. In geval van oververhitting of schouwbrand: direct alle luchttoevoer AFSLUITEN! Verwittig de brandweer
Op de kookplaat mogen altijd kookpotten of een waterketel worden gezet. Zorg er echter voor dat niets overloopt en dat de bovenplaat netjes blijft.
Er mogen geen wijzigingen aan het toestel worden aangebracht en enkel het gebruik van originele wisselstukken is toegestaan.

Montage van de binnenbekleding:

Bij het verwijderen van de binnenbekleding (bv.om de kachel lichter te maken voor transport) of voor het vervangen van onderdelen, kunnen onderstaande foto's goed gebruikt worden om in de juiste volgorde te monteren of te demonteren. Werk zorgvuldig en vakkundig zodat niets onder spanning staat en zodat de onderdelen niet worden beschadigd.
Eerst de twee rugstukken plaatsen: 1 linker en 1 rechter rugstuk. De sleuf van 4 MM diep komt aan de zijkanten. Zet dan bv. Het zijstuk links-onder op zijn plaats, mooi in de sleuf van het linker rugstuk. Dan het zijstuk links-boven.

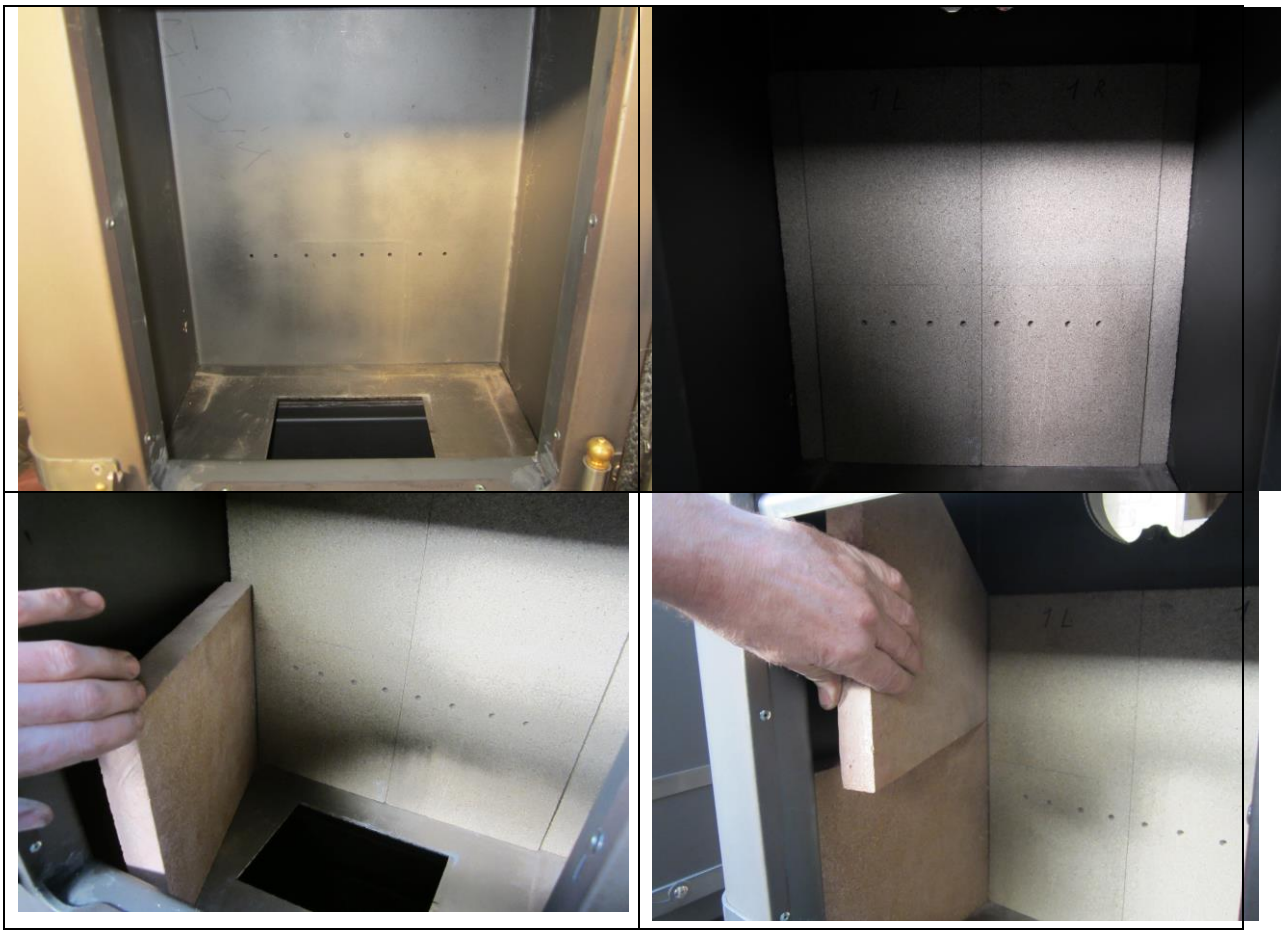

Op de rugstukken komt nu een strook keramisch papier van 400 X 30 X 5 MM dat u recht zet tegen de stalen rug. Straks komt de omleiding daar tegenaan te rusten. Plaats dan de omleiding (keerplaat) in vermiculite van 25 MM dik, met de linkerkant op het linker zijstuk en met de achterkant tegen het keramisch papier. Dan pas plaatst u de rechter zijstukken!
Het laatst plaatst u de tweedelige bodem in chamotte op de bodemplaat. Aan de voorkant komt dan nog het voorstuk in vermiculite van 25 MM dik

1 L
1 R

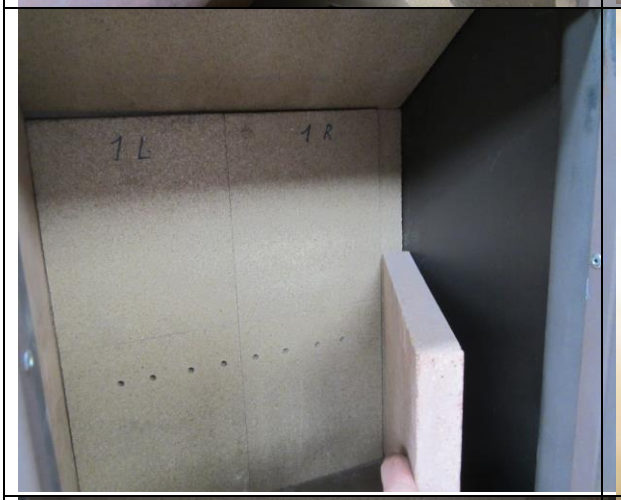
1 L
1 R

1 R

1 L
1 R

Installatie-voorschrift

De aansluiting op het rookkanaal.

Het plaatsen van deze houtkachel dient te gebeuren door een erkend installateur. Het rookkanaal moet in goede staat zijn: gladde binnenwand én geïsoleerd. Bovendien moet er voldoende schouwtrek zijn:12 Pa à 20 Pa. Is de trek te hoog, dan moet er een trekregelaar worden ingebouwd. We verwijzen graag naar de normen inzake een juiste schouwaansluiting: NBN 61-001.
Een horizontale afvoer wordt verwezenlijkt met een buis, diameter 150 mm en een muurplaat. Metsel vooraf een inmetselbuisje in de schouwmuur, vb. diameter 158 mm , en dit op de juiste hoogte. (een eventuele "vide" moet overbrugd worden!) Er bestaat ook een horizontale nisbus dat het voordeel biedt dat de buis niet in de schouw kan schuiven. (Vraag inlichtingen bij uw vak handelaar)
Een verticale afvoer kan gebeuren d.m.v. een T-stuk op de pijpmond op de rug van de kachel, waarbij altijd een bovenstaande buis in een onderstaande buis komt. (dit om condensatie-sporen te vermijden) Ook kan de verticale buis doorheen de bovenplaat komen: zo kan de kachel dichter tegen de muur achter de kachel komen. Vraag de bovenplaat dat voorzien is van een gat. De pijpmond dat achteraan gemonteerd is wordt losgemaakt en de afdichtingsschijf wordt achteraan vastgeschroefd met twee schroeven en moeren. De pijpmond wordt vervolgens op de verbrandingskamer onder de bovenplaat gemonteerd.
Indien er voor een verticale aansluiting toch een reductie gebruikt wordt naar 130MM, dan zijn de risico's op uittredende rook bij het openen van de deur groter. Om esthetische redenen kan en mag hiervoor geopteerd worden. Bij de verticale aansluiting kan bovenaan een RVS-inmetselbuisje, diameter 148 mm worden geplaatst, dewelke in de wijde kant van de afvoerbuis komt. Ofwel kan ook een ''nisbus'' worden geïnstalleerd. (Vraag inlichtingen aan uw installateur.)
De schoorsteen moet ook jaarlijks gereinigd worden. Deze reiniging dient te gebeuren in overeenstemming met de lokaal geldende normen. Het is dus ook goed om te starten met een goed gereinigde schoorsteen!

De toevoer van de verbrandingslucht.

De aansluiting van verse verbrandingslucht achteraan d.m.v. een buis Ø 80MM is mogelijk: het maakt de kachel kamerluchtonafhankelijk! Onderaan de kachel is dit dus niet mogelijk. Wel kan direct met een korte haakse bocht gewerkt worden om direct naar beneden de buis af te leiden. Indien er geen aansluiting gebeurt op de buis van 80MM, dan kan de kamerlucht perfect naar binnen stromen, maar dan is het belangrijk om de kamer goed en permanent te verluchten. Voor de regeling van de verbrandingslucht verwijzen we naar de gebruiksaanwijzing. U dient ervoor te zorgen dat er ca.15 M3 frisse lucht per uur aangevoerd wordt.

Brandpreventie.

Bij een oneffen ondergrond of sokkel kan één van de achterste poten worden gelost (moer M6) om deze dan wat naar beneden te kloppen. Er bestaan ook onderlegschijfjes in keramiek of in glas indien de kachel rechtsreeks op een vloer komt. Dit is comfortabel bij het dweilen onder de kachel. Zo worden de gietijzeren pootjes beschermd. Zorg in ieder geval voor een brandvrije basis waar de kachel op staat. Zorg er ook voor dat de vloer het gewicht (zie "technisch gegevens") van de kachel kan dragen.

Algemene beschrijving van de houtkachel RS24

De Houtkachel RS24 is opgebouwd uit een verbrandingskamer van zwaar warmgewalst staal van 4 MM dikte. Als bescherming en voor het bewerkstelligen van de stralingswarmte naar het vuur toe, werd gekozen voor een vuurvaste binnenbekleding van chamotte en vermiculite. Chamotte is sterk en ze heeft een betere doorstroming van de warmte. Vermiculite heeft een betere isolatiewaarde en zorgt voor een goede reflectie van de hitte naar het vuur. Ook zijn er onderdelen in RVS AISI430 vervaardigd die goede vuurvaste eigenschappen hebben. De bovenplaat is gewoon afneembaar en ze wordt gepositioneerd door twee zoekpinnen. Deze zware plaat (staal 5 MM dik) kan uitgevoerd worden uit één stuk, zonder gat ofwel uit een plaat met een gat dat bedoeld is voor een verticale aansluiting.
De kachel geeft zowel straling- als convectiewarmte af. De mantel speelt hier een belangrijke rol. Er zijn 4 U-profielen gelast op de verbrandingskamer als warmtewisselaar. De openingen in de bovenplaat zorgen voor de evacuatie van de warme lucht.
De mantel of de “enveloppe” is gemaakt uit koudgewalst staal en kan in verschillende uitvoeringen op de markt komen. Afhankelijk van de vraag en van de mogelijkheden bij Rydes Style, kan gekozen worden voor hittebestendige verf op silicone-basis grijs-bruin, standaard zwarte email of eventueel porselein email. De kachels hebben een inbaktijd nodig en vragen om een zekere voorzichtigheid, zeker de mantel niet aanraken tijdens dit proces wanneer de mantel behandeld is met hittebestendige verf. Rydes Style behoudt het recht om bepaalde uiterlijke kenmerken te wijzigen, zonder voorafgaandelijke meldingen
De deur wordt gesloten d.m.v. twee klinkjes: we hebben dus een externe tweepunt-sluiting. Dit is even wennen, maar door het gebruik van twee klinken, wordt geen afbreuk gedaan aan de stijl van de kachel. Het universele handgereedschap is een buisje dat past over de twee handvaten van de klinken: plooi dit handvat niet naar boven of naar beneden tijdens het openen of sluiten. Gebruik eventueel hittebestendige handvatten, enerzijds om met de rechter hand de klinken te bedienen en met de linkerhand kliefhout te laden.
Het universeel handgereedschap dat bijgeleverd is, heeft drie functies:

-openen van de deur
-het uittillen van de houtrooster met de asbak
-het bedienen van de bedieningsstang van de luchtregeling

Bij de kachel wordt ook een spatel, een pook en een gebruiksaanwijzing geleverd.

De deur bestaat uit luchtgekoelde RVS-profielen, keramisch glas van 4 MM dikte en pakkingen gemaakt uit glasvezels. Hier is er ook een keuze mogelijk tussen een deur mét en een deur zonder onderverdeling. De onderverdeling bestaat uit een raster dat de deur onderverdeelt in 12 vakjes. Standaard wordt de kachel voorzien van een deur mét onderverdeling.

Gebruiksaanwijzing

Aansteken en regelen van het vuur:

De installatie moet uitgevoerd zijn volgens Europese, nationale, gemeentelijke plaatselijke voorschriften. Een stabiele trek tussen 12 Pa en 20 Pa is ook een vereiste.

Voor het aanmaken van het vuur moet het branderbed wat worden ontast door de meegeleverde spatel. De houtskool van de vorige stookbeurt mag dus blijven liggen. (zie ook hoofdstuk "Ontassen verbrandingskamer"
Het is van groot belang om snel een helder en heet vuur te bekomen. Leg daarom klein kliefhout op de bodem (bv 3 kleine houtblokken) en daarop wat aanmaakhout. Daarboven legt u een brandende ecolighter (aanmaakblokje). Leg er nog enkele houtjes op en zet de deur tegenaan! Dit is dus het vuur ontsteken volgens het KAARSPRINCIPE. Het is de bedoeling dat de deur niet meer wordt open gemaakt om te vullen tot de vlammen praktisch verdwenen zijn!
Voor de luchtregeling bekijkt u best onderstaande tekening van de bedieningsstang van de luchtregeling, rechts achteraan op een ergonomische hoogte:

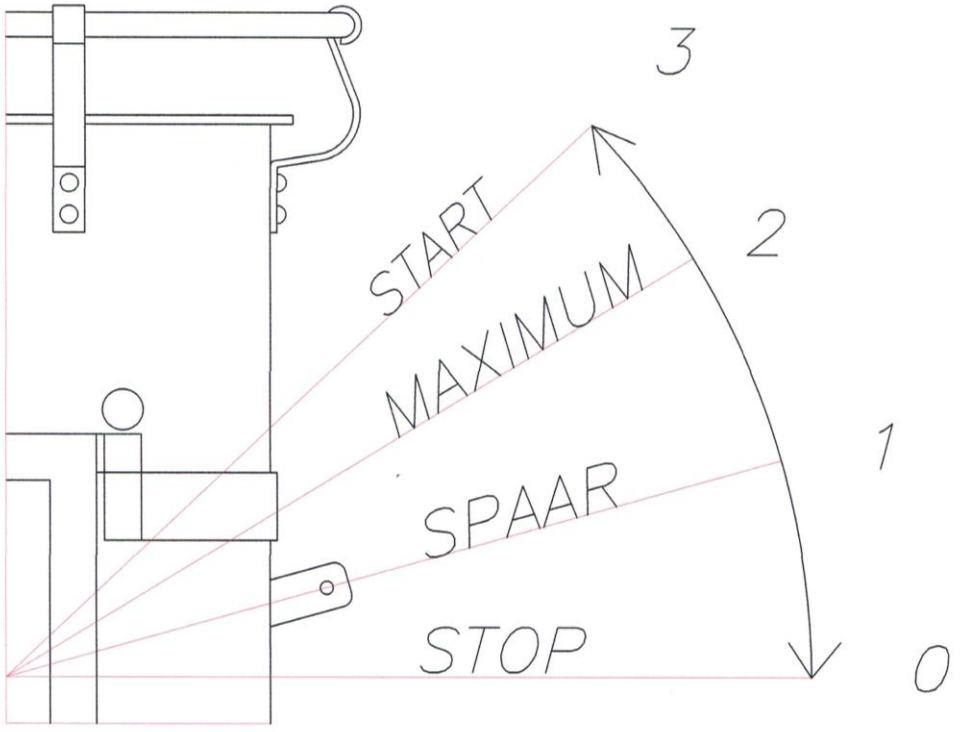

Als deze bedieningsstang helemaal naar boven staat (stand3:"START"), dan komt er zowel primaire lucht (lucht onder de brandrooster) als secundaire lucht (lucht dat voor het glas naar beneden valt) naar binnen. Deze luchtstroom wordt aangehouden gedurende één opstookperiode van ongeveer 40 minuten. Zoals reeds aangegeven, wordt in de beginfase ook de deur op een kier gezet voor een 10-tal minuten. Na een krachtige aanmaakfase (ong.40 minuten) kan na de tweede vulling de bedieningsstang naar beneden worden gedraaid tot u de eerst "klik" voelt.(stand 2: MAX) . Dit is de stand waarbij enkel secundaire lucht wordt aangevoerd. Deze lucht komt o.a. ook toe dóór de tertiaire luchtgaatjes in de rug van de

verbrandingskamer! De brandstof van een vorige stookbeurt moet altijd ongeveer uitgebrand zijn, wil men de deur open maken voor het bijvullen van brandstof!
Vanaf de derde stookbeurt kan men de bedieningsstang nog lager zetten tot de volgende "klik": dit is de meest economische stand of de "SPAARSTAND". (stand1:"SPAAR"). Op deze stand worden de testen ook uitgevoerd volgens het lastenboek van de CE-normen: EN13240 . Als de kachel op het einde van het stoken in haar "gloeifase" is en wanneer men niet meer zal bijstoken, dan kan de bedieningsstang zelfs helemaal naar beneden worden geplaatst om zo alle warmte in de huiskamer te houden. (stand 0:"STOP")
U zult merken dat bij gewoon gebruik, de hoge temperatuur een zeer zuivere verbranding oplevert. De steekvlammen die uit de gaatjes in de rug naar voor komen zorgen voor een perfecte naverbranding.
De capaciteit van uw toestel kan door de luchttoevoer worden ingesteld: hoe minder lucht binnen komt hoe meer u het verbrandingsproces afremt. Toch is het best om niet onder "de spaarstand" te branden. Bepaal liever de capaciteit van uw toestel door de HOEVEELHEID brandstof, eerder dan door de luchttoevoer af te remmen. Het is altijd beter om een goed vlammend vuur te hebben. Doorgaans zal men per dag enkele uren stoken. Het heeft geen zin om 'snachts door te stoken met een "afgeremde kachel". Het aanmaken van de kachel is tenslotte zeer eenvoudig.

De eerste in gebruik name.

De rook afkomstig van het inbakken van de hittebestendige verf kan gedurende het eerste uur hinderlijk zijn. Zet ramen en deuren open!
Bij zwakke schouwtrek of bij inversie (mistig weer, CO alarm op tv) is het aangeraden om niet te stoken op te lage capaciteit. Een hogere schouwtemperatuur zorgt voor een verhoogde trek. Bij rookoverlast is de schoorsteentrek te zwak (min. 12Pa). We herhalen dat het niet de bedoeling is om hout bij te laden bij een vlammend vuur. Zorg ervoor dat er enkel een gloeiend brander bed over blijft, alvorens de deur te openen. De deur altijd voorzichtig openen, zodat de assen niet naar buiten dwarrelen. Verspreid de smeulende assen met de pook zodat er een gelijke laag ontstaat. Via het FILMPJE op onze website wordt het gebruik nog eens uitgebeeld.

De brandstoffen:

Het verbruik van het toestel: gemiddeld 2 kg/uur. Gelieve de voorkeur te geven aan hard hout zoals eik, beuk,es en fruitbomen. Het hout moet vooral DROOG zijn! Nat of vochtig hout (relatieve vochtigheid meer dan 15%) geeft minder warmte af en vervuilt het glas en het rookkanaal (gevaar voor schouwbrand). Kwaliteitshout moet minstens 3 jaren onder een afdak drogen. Wilgen en berkenhout bijvoorbeeld is droog na 1 jaar. We raden het gebruik van sparrenhout of dennenhout af wegens de aanwezigheid van hars. Vermijd ook het branden in overcapaciteit: teveel brandstof zorgt voor een oververhitting van uw kachel (met vroegtijdige slijtage van de kachelonderdelen) en er is een groot verlies aan onverbrande gassen.
Ideaal is kliefhout met een diameter van 7-9 CM en hoogstens 30 CM lang. De beste resultaten worden bekomen met een houtlengte van 25 CM.

Het ontassen:

Het ontassen gebeurt met een meegeleverd “spatel” of ”schraapplaat” in koude toestand. U gaat met deze plaat enkele keren over en weer al over de brandbodem om te eindigen op de rooster. De rooster dient dus als zeef om het witte stof naar beneden te brengen en eventuele hout kooltjes blijven zo in de verbrandingskamer. De asbak moet op tijd worden leeg gemaakt! Dit voorkomt beschadiging aan de rooster en het is belangrijk voor de goede werking van het toestel. De asbak is vol na drie à vier stookbeurten. Na het schrapen en wanneer de rooster helemaal vrij en zuiver is, kan men met het meegeleverde universele gereedschap de rooster en de asbak samen naar boven halen! Steek hiertoe de haak in de middelste gleuf van de rooster tot u de verbinding- as van de asbak voelt en trek de haak naar boven. De rooster is meteen ook een deksel van de asbak. Onderstaande foto’s geven aan hoe wordt ontast en hoe de asbak wordt uitgehaald. Laat de assen voldoende afkoelen (1à2 dagen) alvorens u ze deponeert in een vuilniszak!

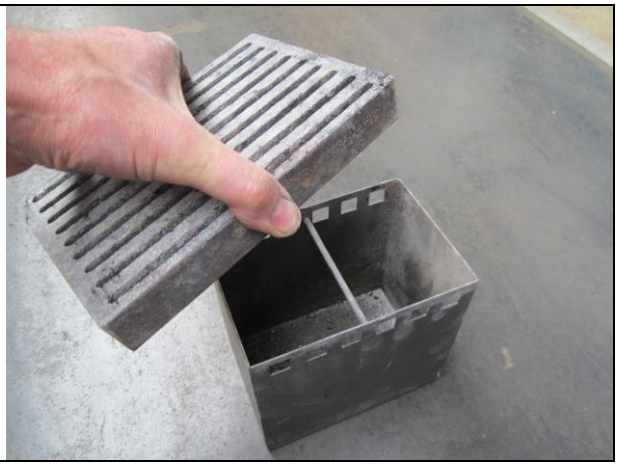

Het Onderhoud:

Indien de mantel beschermd is met een rustieke verglaasde email, dan dient u deze enkel af te stoffen. Geen producten gebruiken. Indien de mantel behandeld is met een hittebestendige lak, dan mag men zeker ook geen producten gebruiken voor het onderhoud. Het bijspuiten met de originele verf is altijd mogelijk, mits het afplakken van de RVS en de delen waar geen verf op mag komen. De onderdelen in messing en in roestvrij staal mogen onderhouden worden met een metaalpolish. (Dursol, Metaseul, Pol…) De bovenplaat wordt gewoon afgestoft. Vermits deze plaat gewoon weg neembaar is, kan altijd met verf worden bijgespoten.

De poten afstoffen en contact met water vermijden. Het keramische glas moet tijdig gepoetst worden met "glasreiniger"(spuitbus). Dat mag enkel gebeuren in koude toestand! Ook kan men met een vochtige doek, dat in de witte assen geduwd wordt, het glas reinigen: ronde bewegingen maken op het glas. Als u correct stookt, blijft het glas helder en hebt u weinig onderhoud!

Jaarlijks moet de schoorsteen worden gereinigd. De omleiding of vlamplaat in vermiculite wordt dan ook uit het toestel genomen om de vluchtassen te verwijderen. Controleer of alle rookkanalen vrij zijn van roet of grim. Zet alle onderdelen terug op hun plaats.

De vlamplaat, de binnenbekleding of de rooster moet door originele wisselstukken worden vervangen! Kijk ook voor de montage of de demontage naar een vorig hoofdstuk. Stook nooit met een deur waarvan de ruit gescheurd is. Zorgvuldig het glas en de pakkingen vernieuwen.

Laat uw toestel op regelmatige basis nazien door uw kachelspecialist.

Technische gegevens

Meetresultaten		
Vermogen range	kW	4-9
Nominaal Vermogen (nominal heat output)	kW	6,62
Rendement	%	77%
CO-uitstoot (bij 13% O2)	%	0,04 < 0,1
Fijnstof uitstoot	mg/Nm3	8 < 40
Rookgastemperatuur bij nominaal vermogen	°C	280
schouwtrek bij Nominaal Vermogen	Pa	12
Schouwtrek limieten	Pa	10-25
Toevoer verse lucht	M3/h	NT
Verbruik bij Nominaal Vermogen	kg	1,7
Maten en Gewichten		
Hoogte X Breedte X Diepte	MM	950 X 525 X460
Diameter afvoer	MM	150
Diameter luchttoevoer	MM	80
Hoogte center afvoer-grond	MM	743
Hoogte center luchttoevoer - grond	MM	165
Gewicht	kg	85
Ideale lengte brandstof, liggend	CM	25
Maximale lengte brandstof, liggend	CM	30

Guide to declare performance of a roomheater burning solid fuel EN 13240 according to Regulation (EU) 305/2011 – final draft 06.06.2013

Guide	Comment
This guide should be used from 01.07.2013 until adoption of the revised EN 13240 under the new structure of EN 16510 series. The articles referred to are articles of the Regulation (EU) No 305/2011. This guide covers roomheaters burning solid fuel according to EN 13240 intended for space heating in residential buildings with possible supply of hot water for heating purposes or sanitary use. The manufacturer has to give the information listed below if the appliance is with/without hot water supply under 1) and 3) of the DoP. For appliance without hot warm supply the water heating output is to be given as "- kW" and consequently the room heating output then equals the nominal heat output in 8) of the DoP. The declaration of performance has to be given in the language(s) required by the intended Member State of destination. A copy of the declaration of performance shall be held available by the manufacturer or an authorised representative for at least 10 years after the construction product has been placed on the market. In any case, the supply of an *electronic version* of the declaration of performance is sufficient. CEN/TC 295 is of the opinion that a copy of a declaration of performance should be provided with each appliance delivered or the declaration should be available on the website of the manufacturer.	Electronic version means in pdf or Word format that may be supplied by email
Declaration of performance according to Regulation (EU) 305/2011 No. CPR-2015 RS24	to be given by the manufacturer The number of the declaration of performance shall be assigned by the concerned manufacturer→ (the declaration of performance can be numbered in accordance with the product-type reference number)
1) Unique identification code of the product-type: "RS24", room heater burning solid fuel without hot water supply EN 13240:2001/A2:2004/AC:2007	to be given by the manufacturer
2) Type, batch or serial number or any other element allowing identification of the construction product as required under Article 11 (4): RS24 .	to be given by the manufacturer in accordance with the provisions included in his FPC
3) Intended use or uses of the construction product, in accordance with the applicable harmonised technical specification, as foreseen by the manufacturer: roomheater burning solid fuel without hot water supply	to be given by the manufacturer
4) Name, registered trade name or registered trade mark and contact address of the manufacturer as required pursuant Article 11 (5): ***RYDES STYLE BVBA Gistelse Steenweg, 455 8200 Brugge Belgium*** ***Tel: 00 32 (0)50 38 60 97 info@rydesstyle.be*** ***www.rydesstyle.be***	to be given by the manufacturer in addition it is advised to give as well the Tel-No, Fax, E-Mail-address Here the manufacturer´s name and address is to be given
5) Where applicable, name and contact address of the authorised representative whose mandate covers the tasks specified in Article 12 (2): *Idem as above*	to be given by the manufacturer in addition it is advised to give as well the Tel-No, Fax, E-Mail-address Here the authorised representative´s name and address is to be given. This representative may be assigned by the manufacturer (and only by the manufacturer, no one else) to hold available the declaration of performance of the roomheater "Alpha" in the member state of destination for market control of the relevant authorities. The representative shall hold available the declaration of performance in a language that can easily be understood by the relevant national authorities – this means in the end in the language(s) required by the intended member state of destination If no representative is assigned, no name and address should be given in 5).

6) System or systems of assessment and verification of constancy of performance of the construction product as set out in Annex V: System 3 and system 4 *Niet van toepassing*	System 4 for electric components only
7) In case of the declaration of performance concerning a construction product covered by a harmonised standard: The notified laboratory "**K.V.B.G.-A.R.G.B**." performed the determination of the product type on the basis of type testing under system 3 and issued test report ***2014/0078 File N° H/2013/0025***	to be given by the manufacturer NOTE →The number of the notified body is the number assigned by the Commission following the notification procedure. to be given by the manufacturer according to the number of the test report given by the notified laboratory

8) Declared performance

Harmonized technical specification	**EN 13240:2001/A2:2004/AC:2007**	
Essential characteristics	**Performance**	
Fire safety		
Reaction to fire	A1	
Distance to combustible materials	Minimum distances, in mm rear = 200 sides = 200 ceiling = 150 front = 800 floor if wood : do protect it	If the old standard just gives 1 value this has to be put at rear, sides, ceiling or the relevant value has to be taken from the NB-report. For front the relevant value has to be taken from the NB-report. If ceiling is not relevant (and therefore not tested) leave the issue out here.
Risk of burning fuel falling out	Pass	
Emission of combustion products	CO[0.038 %]	
Surface temperature	Pass	
Electrical safety	Pass	
Cleanability	Pass	
Maximum water operating pressure	/	** For appliances without hot water supply, set a "-" in front of bar*
Flue gas temperature at nominal heat output	T [280 °C]	
Mechanical resistance (to carry a chimney/flue)	NPD	As there is no test in the standard NPD should generally be used.
Thermal output		
Nominal heat output Room heating output Water heating output	6,62 kW / /	**For appliances without hot water supply, set a "-" in front of kW. In this case consequently the room heating output and the nominal heating output shall be identical.*
Energy efficiency	η [77 %]	

9) The performance of the product identified in points 1 and 2 is in conformity with the declared performance in point 8. This declaration of performance is issued under the sole responsibility of the manufacturer identified in point 4.	no comment

Signed for and on behalf of the manufacturer by:

RYDE TOON zaakvoerder, director
(name and function)

Brugge, 20 januari 2015
(place and date of issue) (signature)